HOYEA

# LCF*H 系列螺纹插装式液控换向阀

Screw-in cartridge pilot-controlled directional valve

LCF*H 系列液控换向阀是一种双向常开锥面密封型螺纹插装阀。当控制口无压力时，阀芯处于开启状态，油液双向互通。当控制口有控制压力时，油液通过一定的压降，当控制口的压力足够大时，A和B之间就双向关闭。

## 技术参数 technical specification

| | |
|---|---|
| 流量 l/min | 35 |
| 开启压力MPa | 0.2 |
| 工作压力MPa | 31.5 |
| B到A的泄露量Drop/Min | <2 |
| 控制面积比Sx:Sa:Sb | 2:1:1 |
| 液压介质 | 矿物质液压油、磷酸脂液压油 |
| 介质温度范围℃ | -20~70 |
| 介质粘度范围mm²/s | 2.8~320 |

## 型号说明 model instruction

**LC F*H −6 −31.5b − ***

- 设计编号
- 开启压力：a= 0.05MPa, b= 0.4MPa
- 压力等级
- 通径
- 类型：液控换向阀
- 类型：螺纹插装阀

## 机能符号 code symbol

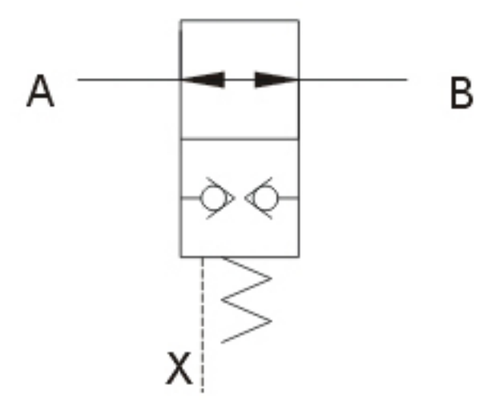


## 参考外形 external dimension

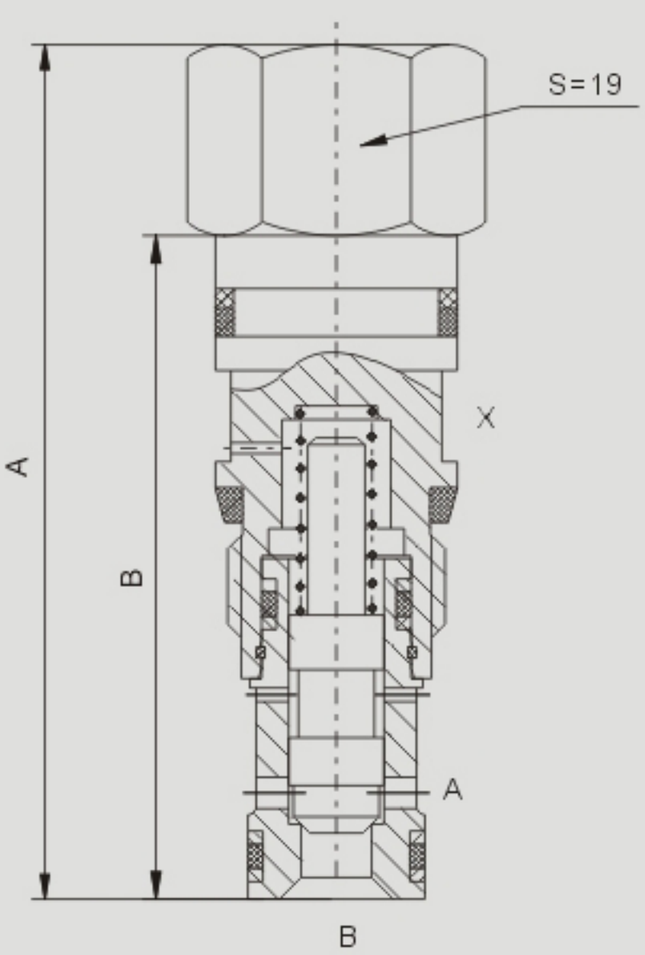


## 插件孔尺寸 hole size

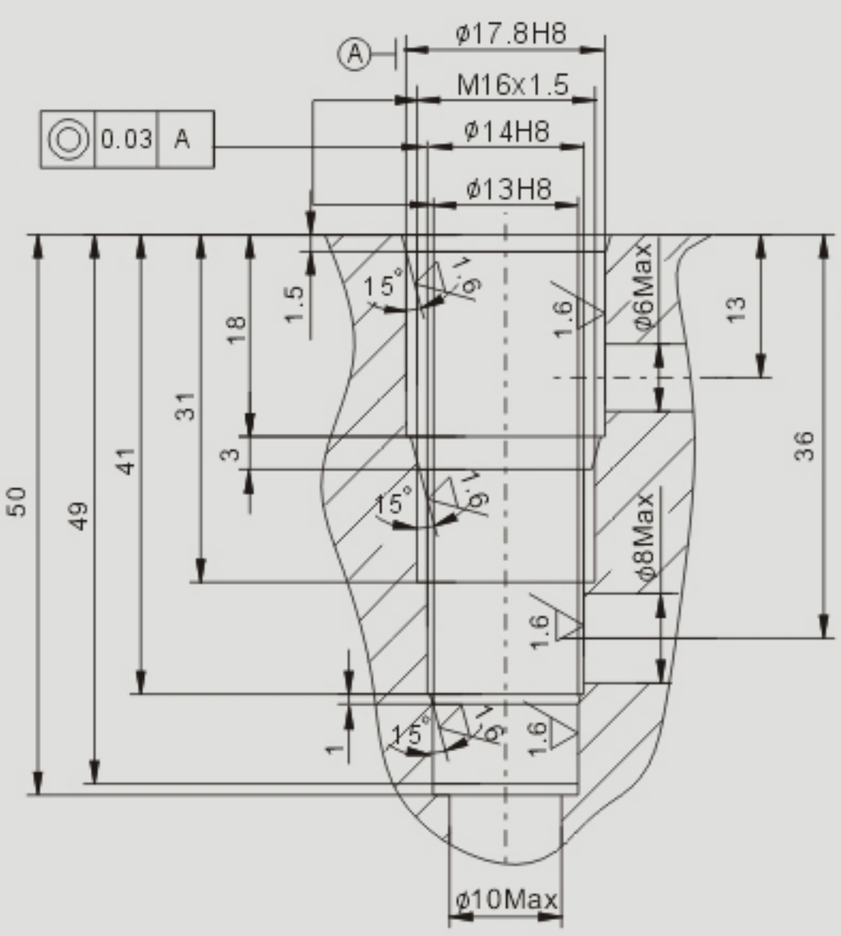


H